第38回宮崎県ミニバスケットボールチャンピオンシップ大会　組合せ
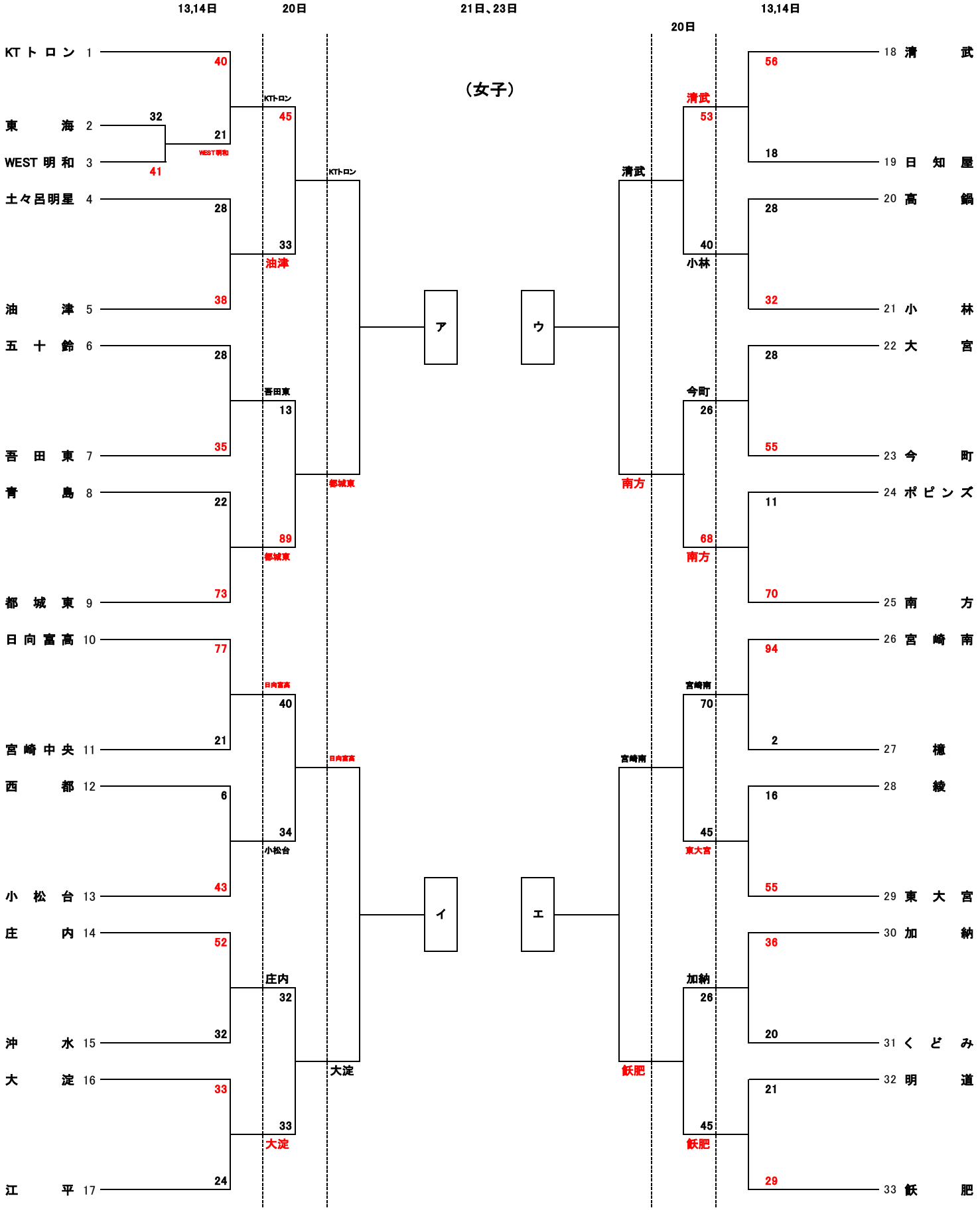
（女子）